bels

TULIP W

Wandleuchte

filumen®

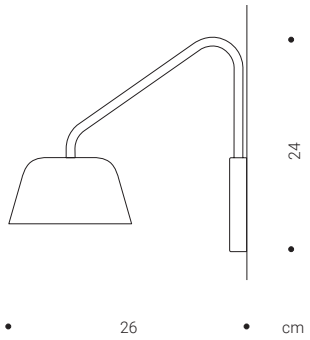

Beschreibung	TULIP ist eine passende Ergänzung zur BOWL Leuchte: deutlich kompakter und mit einigen Features erweitert es den Funktionsumfang. Die Touch-Schalterfunktion im Wandpuck macht die Bedienung einfach und die Optik klar. Der Arm ist horizontal schwenkbar und stärkt die Funktion als Bettseitenleuchte. Die wechselbare LED-Retrofit GX53 Lampe passt perfekt in den Aluminium-Schirm und sorgt für ein blendfreies Licht. Das Resultat ist eine gelungene Mischung aus Funktion und minimaler Figur.
Gestell	Wandpuck und Rohr in Stahl, pulverbeschichtet
Schirm	Aluminium, pulverbeschichtet
Dimensionen (dxhxb)	ø 13 x 24 x 26 cm
Lichtquelle	GX53, 5.5W 500lm 2700K (im Lieferumfang; wechselbar)
Energieeffizienzkl.	F
Schaltung	An/Aus Touch-Schalter integriert
Schutzart	IP20
Schutzklasse	I
Netzspannung	220-240 V 50/60 Hz
Leistungsaufnahme	abhängig vom Leuchtmittel
Nettogewicht	0,6 kg
Packvolumen	0,023 m³
Optional	andere Farben bei entsprechender Stückzahl möglich
Zertifikate	CE
Design	2020 Christian Finke, Tobias Bihlmeyer

Bestellcode:	**TULIP W_B**	schwarz
	TULIP W_W	weiß

schwarz weiß

bels

TULIP P

Pedelleuchte

filumen®

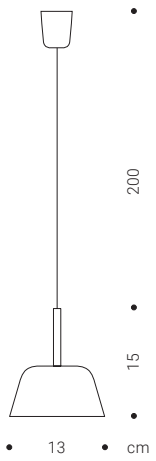

Beschreibung	TULIP P ist das kleine Pendant zur BOWL Leuchte: der Schirm ist deutlich kompakter – eine ideale Leuchte für kleine Tische und Tresen. Die wechselbare LED-Retrofit GX53 Lampe passt perfekt in den Aluminium-Schirm und sorgt für ein blendfreies und zeitgemäßes Licht.
Schirm	Aluminiumschirm mit Stahlrohr, pulverbeschichtet
Zuleitung	schwarz / weiß, Kunstoffzuleitung, ca 200 cm
Baldachin	Kunstoff
Dimensionen (dxh)	ø 13 x 15 cm
Lichtquelle	GX53, 5.5W 500lm 2700K (im Lieferumfang; wechselbar)
Energieeffizienzkl.	F
Schaltung	extern
Schutzart	IP20
Schutzklasse	II
Netzspannung	220-240 V 50/60 Hz
Leistungsaufnahme	abhängig vom Leuchtmittel
Nettogewicht	0,3 kg
Packvolumen	0,045 m³
Optional	andere Farben bei entsprechender Stückzahl möglich
Zertifikate	
Design	2021 Christian Finke

Bestellcode:	**TULIP P_B**	schwarz
	TULIP P_W	weiß

schwarz weiß

bels

BOWL

Pendel- & Deckenleuchte

filumen®

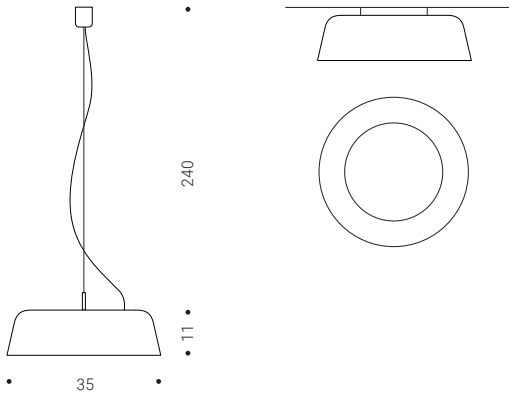

Beschreibung	BOWL interpretiert den Charme alter Industrieleuchten neu - sowohl dekorative als auch funktionale mit aktueller, festverbauter LED-Technik. Der Aluminiumschirm ist in 3 Farben: Schwarz, Grau und Weiß erhältlich. Die obere Abdeckung, das LED-Housing und Pendel ist bei allen Ausführungen mattschwarz. Die Bi-Color Variante in Schwarz-Orange hat einzig eine eloxierte Innenseite. Der Kontrast verleiht der Leuchte ein spannungsvolles Verhältnis.
Schirm	Aluminium, pulverbeschichtet
Dimensionen (dxh)	Ø 35 x 11 cm
Diffusor	Acrylglas-Diffusor satiniert
Baldachin	Kunststoff, schwarz
Zuleitung	PVC-Zuleitung schwarz, 240 cm
Lichtquelle	LED-Modul AC 1500 Lm
Lichtfarbe / CRI	3000° Kelvin / >80RA
Lichtverteilung	direkt
Lebensdauer	min. 50.000h
Energieeffizienzkl.	A+
Dimmbarkeit	Triac
Schutzart	IP20
Schutzklasse	I
Leistung	14,5W
Netzspannung	220-240V 50/60Hz
Nettogewicht	2,0 kg
Packvolumen	0,029m³
Optional	DC-LED Modul 2400lm, 2700K, Dali Dim.
Zertifikate	CE
Design	2018, Christian Finke, Tobias Bihlmeyer

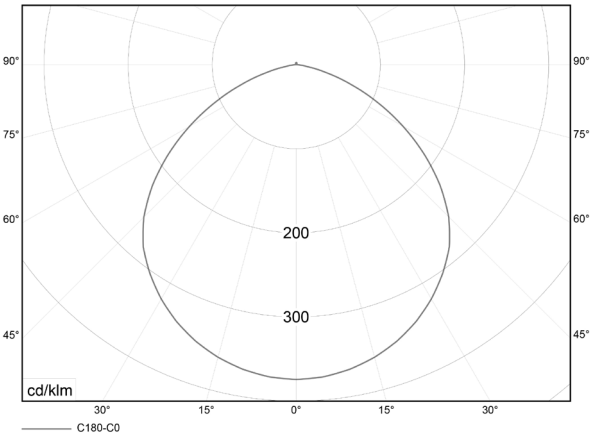

Modell	Pendelleuchte	Anbauleuchte	
Bestellcode:	**BOWL P_ACL_BL**	**BOWL MT_ACL_BL**	black
	BOWL P_ACL_GR	**BOWL MT_ACL_GR**	grey
	BOWL P_ACL_WH	**BOWL MT_ACL_WH**	white
	BOWL P_ACL_BI	**BOWL MT_ACL_BI**	bicolor
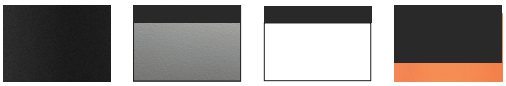
schwarz grau weiß bicolor